Схема расположения металлоконструкций над отм. +8,000 в осях 23 – 28

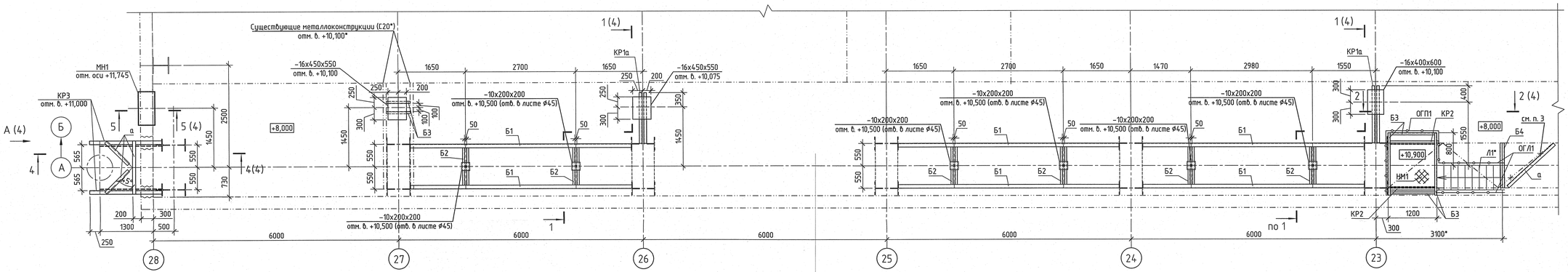

Схема расположения металлоконструкций над отм. +8,000 в осях 19 – 22

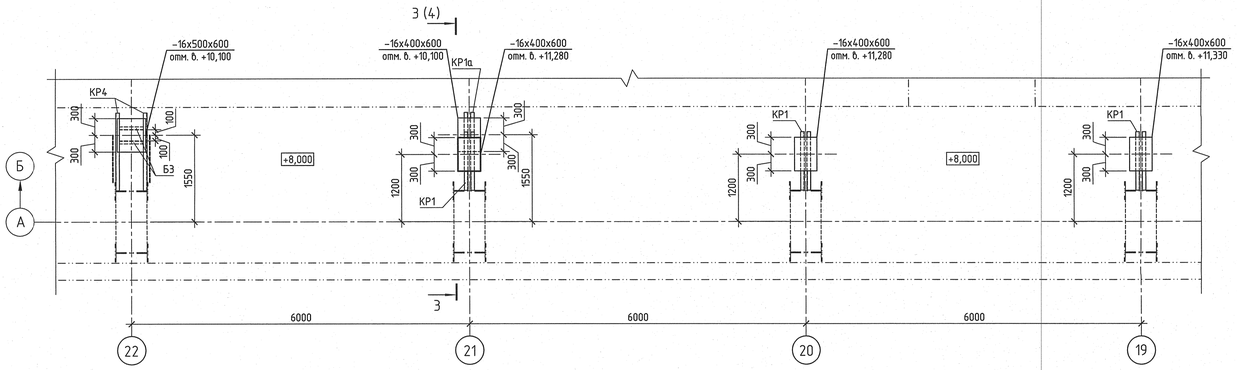

Ведомость элементов

Марка	Сечение: эскиз	поз.	состав	Усилие для прикрепления: A, т	N, т	M, т·м	Наименование или марка металла	Примечание
Б1			[24 У	1,6	–	–	С245	
Б2	50		][12 У	1,5	–	–	С245	
Б3			[12 У				С245	
Б4			2 [12 У				С245	
а			L 75х75х6				С245	
КР1	1 50 2 2 1	1	][16 У				С245	
		2	Tr 75х6	–	6,5	–	С245	
КР1а	1 50 2 2 1	1	][16 У				С245	
		2	Tr 75х6	–	9,2	–	С245	
КР2	3 4	3	[12 У				С245	
		4	L 75х6				С245	
КР3	5 2	5	[24 У				С245	
		2	Tr 75х6	–	10,8	–	С245	
КР4	6 4	6	[16 У				С245	
		4	L 75х6				С245	
НМ1	8 7 500	7	— 6 риф				С235	
		8	— 8 х 50				С245	шаг 500
МН1			Тр. Ø820х8				С255	64,1 кг/шт 1 шт
			Типовые конструкции					
Л1	С. 1.450.3–7.94 в.2		Лестничный марш ЛГВ60–30.7				С235	142,6 кг/шт. 1 шт
ОГЛ1	С. 1.450.3–7.94 в.2		Ограждение лестниц ОЛГ60–30.10				С235	23,1 кг/шт. 2 шт
ОГП1	С. 1.450.3–7.94 в.2		Ограждение площадки ОПБГ–10.12				С235	19,8 кг/шт. 3 шт

1 Размеры и отметки со знаком (*) уточнить по месту.
2 Типовые конструкции со знаком (*) выполнить аналогично серийным по размерам, указанным на схемах расположения металлоконструкций и разрезах.
3 Металлоконструкции подрезать по месту.

Изм.	Кол. уч.	Лист	№ док.	Подпись	Дата
Н. контр.		Михеев			26.03.14
Нач. отд.		Долидзе			26.03.14
Гл. спец.		Трушков			26.03.14
Проверил		Сорокина			26.03.14
Разработал		Антонова			26.03.14

1350.12.38А–30UNB–1612–SC1

Объекты III очереди строительства ЗАО СГК (ТЭЦ)

Сетевая установка основных и пиковых подогревателей турбоагрегатов ст. №8,9
II система теплоснабжения.
Конструкции металлические

Схемы расположения металлоконструкций над отм. +8,000 в осях 19–22, 23–28

Стадия	Лист	Листов
Р	3	

ОТКРЫТОЕ АКЦИОНЕРНОЕ ОБЩЕСТВО ИНСТИТУТ ТЕПЛОЭЛЕКТРОПРОЕКТ НИЖНИЙ НОВГОРОД

Инв. № подл. 83724 | Подпись и дата | Взам. инв. №

26.03.2014

Формат А3х3